Europe: +49 / 7731 8399 0 | Email: info@standexmeder.com
USA: +1 / 508 295 0771 | Email: salesusa@standexmeder.com
Asia: +852 / 2955 1682 | Email: salesasia@standexmeder.com

Artikel Nr.:
9240100011
Artikel:
MK24-A-1-OE

Dimensions mm[inch]

tolerances according to DIN ISO 2768-m
Toleranzen gem. DIN ISO 2768-m

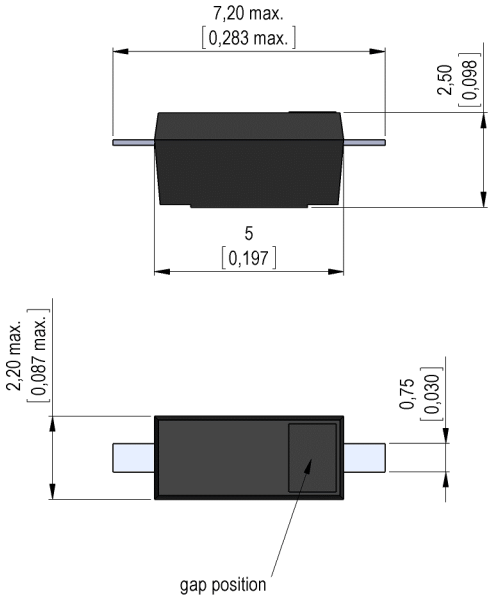

Isometric

Scale 5:1
Maßstab 5:1

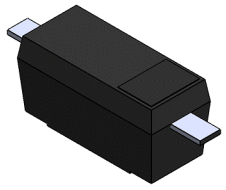

Recommended PCB Pad Layout

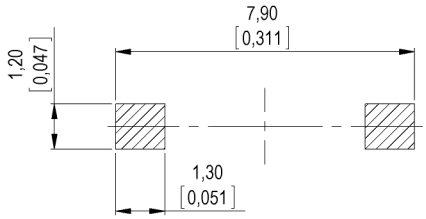

Solder Reflow Profile

reflow soldering conditions according to JEDEC norm J-STD 020D.1

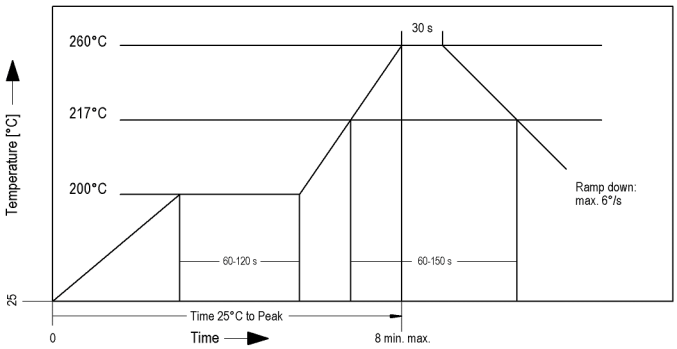

Notes:

Min. distance magnet to sensor: 1,0mm
Mindestabstand Magnet zu Sensor: 1,0mm

In case of direct contact with the magnet, the sensor can change his sensitivity!
Direkte Berührung mit dem Betätigungsmagnet kann die Empfindlichkeit verändern!

The north-pole of the magnet is on the side of the gap position.
Der Nordpol des Magneten ist der Seite der Spaltposition.

Packaging

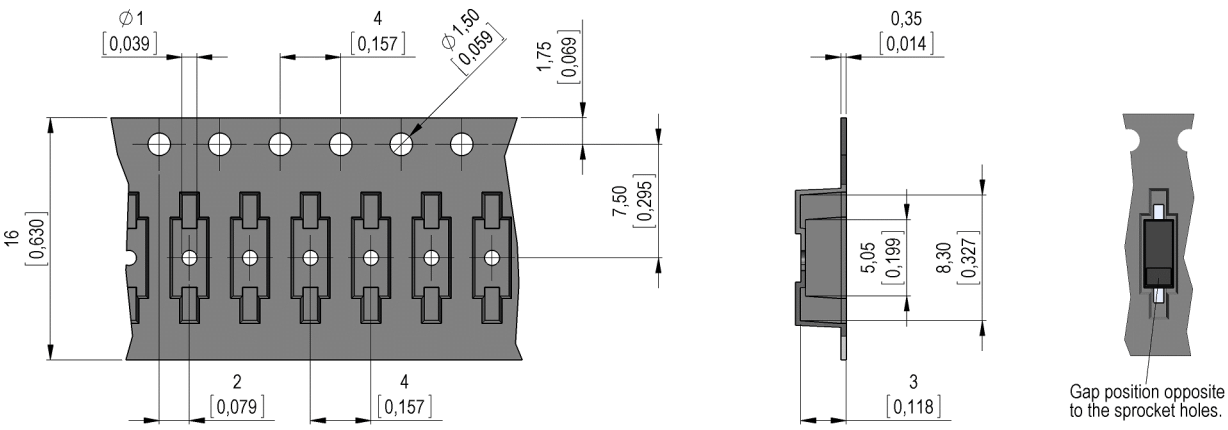

Europe: +49 / 7731 8399 0 | Email: info@standexmeder.com
USA: +1 / 508 295 0771 | Email: salesusa@standexmeder.com
Asia: +852 / 2955 1682 | Email: salesasia@standexmeder.com

Artikel Nr.:
9240100011
Artikel:
MK24-A-1-OE

Magnetische Eigenschaften	Bedingung	Min	Soll	Max	Einheit
Anzug	bei 20°C	20		40	AT
Abfall	Reedkontakt unbearbeitet bei 20°C	15		38	AT
Prüfmittel		KMS-11 + AP74			
Anzug in milliTesla (konf.)	MS150 - phys. bedingte Toleranz +/- 0,1mT	1,6		4,1	mT
Prüfmittel		MS-150			

Kontaktdaten 04	Bedingung	Min	Soll	Max	Einheit
Kontakt-Nr.		04			
Kontakt-Form		B - Öffner			
Kontakt-Material		Ruthenium			
Schaltleistung (< 10 AT)	Kombinationen von Schalt-Spannung und -Strom dürfen die max. Schaltleistung nicht übersteigen			1	W
Schaltspannung	DC or Peak AC			30	V
Schaltstrom (< 10 AT)	DC or Peak AC			0,1	A
Transportstrom (< 10 AT)	DC or Peak AC			0,3	A
Kontaktwiderstand statisch(<10AT)	bei 40% Übererregung Anfangswert			250	mOhm
Isolationswiderstand	RH <45 %, 100 Volt Messspannung	10			GOhm
Durchbruchspannung (< 10 AT)	gemäß EN 60255-5	60			VDC

Produktspezifische Daten	Bedingung	Min	Soll	Max	Einheit
Gehäusematerial		Mineralisch gefülltes Epoxy			

Umweltdaten	Bedingung	Min	Soll	Max	Einheit
Schock	1/2 Sinus, Dauer 11ms, in 3 Achsen			15	g
Vibration	von 10 - 2000 Hz			10	g
Bemerkung		Pick & place Kraft darf 25cN nicht überschreiten!			
Arbeitstemperatur		-40		115	°C
Lagertemperatur		-50		115	°C
Waschfähigkeit		Fluxdicht			
Bemerkung		keine Berührung mit starken Magneten zulässig!			

Allgemeine Daten	Bedingung	Min	Soll	Max	Einheit
Verpackung		T&R a 1000 Stk.			